María Teresa Reta Ayala

RFC: REAT5607224D0

Av 2 Sur 1501-C El Carmen, 72530 Puebla, Pue.

TELÉFONO: 222-37-46-57, 222-43-44-15, CORREO ELECTRÓNICO: ideas_promocionales_2001@hotmail.com

PÁGINA WEB: http://grupoideaspromocionales.com

sábado, 18 de mayo del 2024

Ficha técnica

Modelo: TL 003

Nombre: FUNIX

Material: Madera

Medida de producto: 7.2 x 22 cm

Área de impresion : 5 x 1 cm

Métodos de impresión:

Descripción: Torre de jenga con 54 bloques de madera.

Colores: UNICO
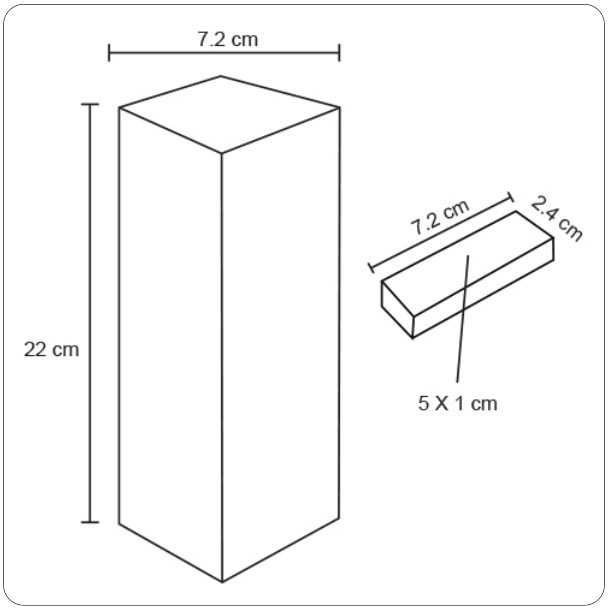
Trazo