María Teresa Reta Ayala

RFC: REAT5607224D0

Av 2 Sur 1501-C El Carmen, 72530 Puebla, Pue.

TELÉFONO: 222-37-46-57, 222-43-44-15, CORREO ELECTRÓNICO: ideas_promocionales_2001@hotmail.com

PÁGINA WEB: http://grupoideaspromocionales.com

lunes, 20 de mayo del 2024

Ficha técnica

Modelo: T 29

Nombre: ENZO

Material: PET/Elastomero/Poliestireno

Medida de producto: 7.2 x 29.7 cm

Área de impresion : 7 x 12 cm

Capacidad : 700 ml.

Métodos de impresión:

Descripción: Cilindro de plástico con chupón de silicón y tapa que sirve como vaso. El envío de este material se hace por separado de base y tapas derivado a los cambios de altura si se traslada a otros lugares de la República. (El stock de la base se maneja por separado).

Colores: AZUL - MORADO - NARANJA - NEGRO - ROJO - ROSA - VERDE
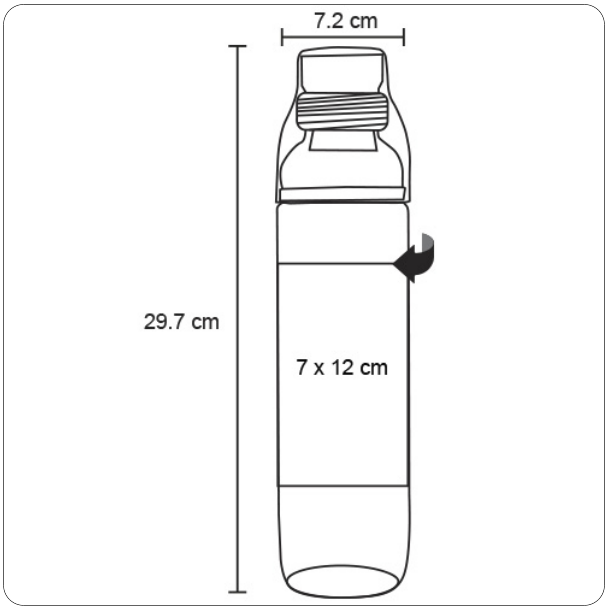
Trazo