María Teresa Reta Ayala

RFC: REAT5607224D0

Av 2 Sur 1501-C El Carmen, 72530 Puebla, Pue.

TELÉFONO: 222-37-46-57, 222-43-44-15, CORREO ELECTRÓNICO: ideas_promocionales_2001@hotmail.com

PÁGINA WEB: http://grupoideaspromocionales.com

sábado, 11 de mayo del 2024

Ficha técnica

Modelo: T 131

Nombre: SPARK

Material: PET/Poliestireno

Medida de producto: 6.5 x 22 cm

Área de impresion : 9 x 14 cm

Capacidad : 660 ml.

Métodos de impresión:

Descripción: Cilindro de plástico con tapa enroscable y cuerpo de color. (El envío de este material se hace por separado de base y tapas derivado a los cambios de altura si se traslada a otros lugares de la República).

Colores: AMARILLO - AZUL - MORADO - NARANJA - NEGRO - ROJO - ROSA - TRANSPARENTE - VERDE - AZUL SOLIDO - BLANCO SOLIDO - NEGRO SOLIDO - ROJO SOLIDO
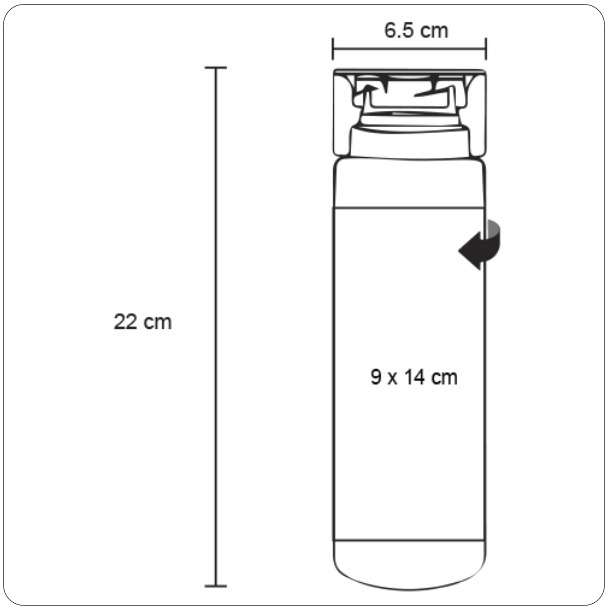
Trazo