María Teresa Reta Ayala

RFC: REAT5607224D0

Av 2 Sur 1501-C El Carmen, 72530 Puebla, Pue.

TELÉFONO: 222-37-46-57, 222-43-44-15, CORREO ELECTRÓNICO: ideas_promocionales_2001@hotmail.com

PÁGINA WEB: http://grupoideaspromocionales.com

lunes, 20 de mayo del 2024

Ficha técnica

Modelo: SO 071

Nombre: SILCA

Material: Silicón

Medida de producto: 5.7 x 9.5 cm

Área de impresion : 1.5 x 5 cm

Métodos de impresión:

Descripción: Porta tarjetero de silicón con clip retráctil que sirve como soporte para el celular y enrollar auriculares.

Colores: AZUL - NARANJA - NEGRO - ROJO - VERDE CLARO
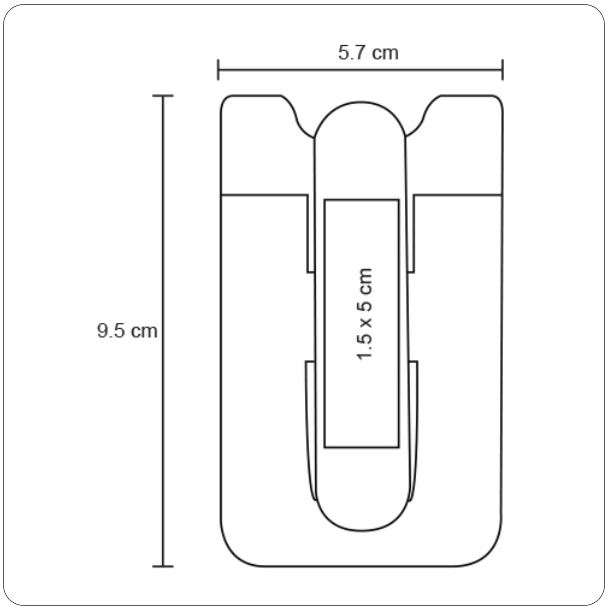
Trazo