María Teresa Reta Ayala

RFC: REAT5607224D0

Av 2 Sur 1501-C El Carmen, 72530 Puebla, Pue.

TELÉFONO: 222-37-46-57, 222-43-44-15, CORREO ELECTRÓNICO: ideas_promocionales_2001@hotmail.com

PÁGINA WEB: http://grupoideaspromocionales.com

jueves, 09 de mayo del 2024

Ficha técnica

Modelo: SO 069

Nombre: POINTER

Material: Plástico

Medida de producto: 13.7 x 1.7 cm

Área de impresion : 1 x 5 cm

Métodos de impresión:

Descripción: Control inalámbrico de plástico para presentaciones con apuntador láser, clip, indicador de batería, receptor USB, botón de cambio, volumen, encendido y apagado. En estuche de curpiel con asa de poliéster. Incluye una batería AAA

Colores: NEGRO
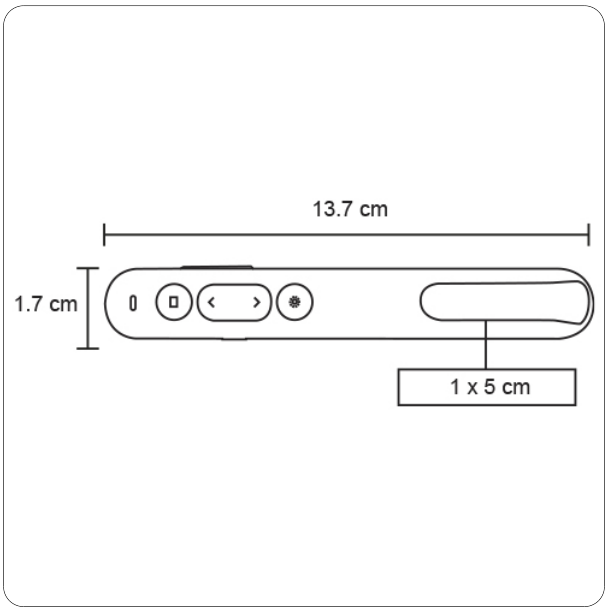
Trazo