María Teresa Reta Ayala

RFC: REAT5607224D0

Av 2 Sur 1501-C El Carmen, 72530 Puebla, Pue.

TELÉFONO: 222-37-46-57, 222-43-44-15, CORREO ELECTRÓNICO: ideas_promocionales_2001@hotmail.com

PÁGINA WEB: http://grupoideaspromocionales.com

lunes, 13 de mayo del 2024

Ficha técnica

Modelo: SO 066

Nombre: BENZ

Material: Metal

Medida de producto: 1.7 x 13.5 cm

Área de impresion : 1.5 x 2.5 cm

Métodos de impresión:

Descripción: Cargador multifuncional con correa de silicón, protector de metal y 3 arillos para usar como llavero, con entrada micro usb, entrada para iphone, entrada tipo C y entrada usb para carga. (Incluye imán para unirlos).

Colores: NEGRO
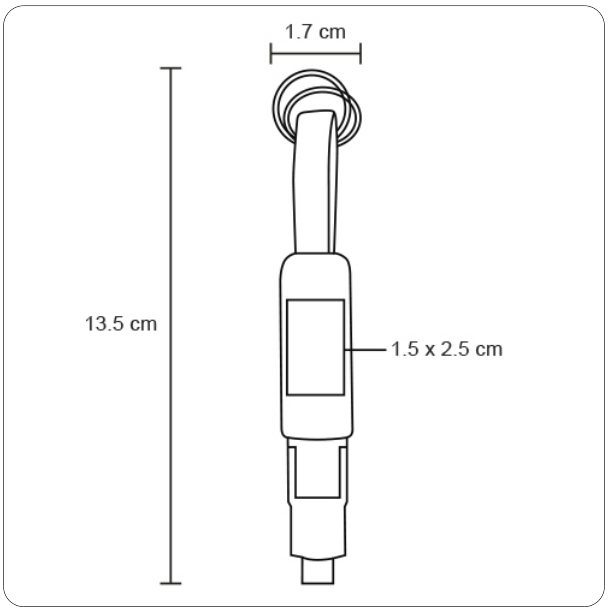
Trazo