María Teresa Reta Ayala

RFC: REAT5607224D0

Av 2 Sur 1501-C El Carmen, 72530 Puebla, Pue.

TELÉFONO: 222-37-46-57, 222-43-44-15, CORREO ELECTRÓNICO: ideas_promocionales_2001@hotmail.com

PÁGINA WEB: http://grupoideaspromocionales.com

domingo, 19 de mayo del 2024

Ficha técnica

Modelo: SO 045

Nombre: IRISH

Material: Plástico

Medida de producto: 12 x 4.5 cm

Área de impresion : 8 x 4 cm

Capacidad : 2200 mAh

Métodos de impresión:

Descripción: Set que incluye: adaptador de carga para auto, de pared, audífonos, power bank y adaptador 3.5 mm. con entrada doble de cable.

Colores: NEGRO
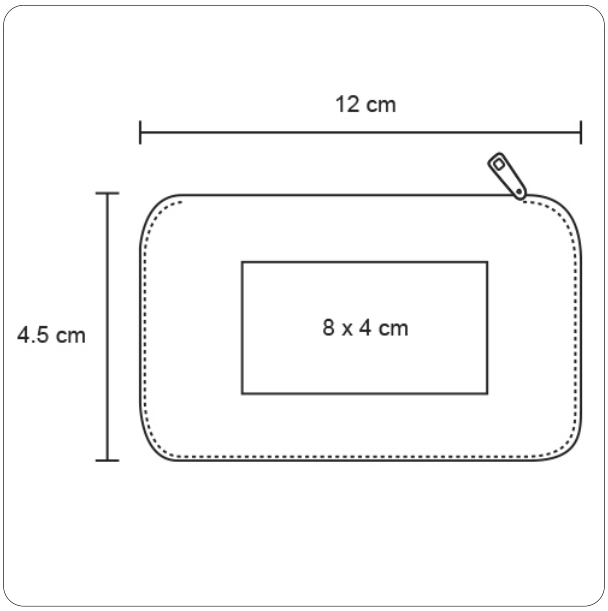
Trazo