María Teresa Reta Ayala

RFC: REAT5607224D0

Av 2 Sur 1501-C El Carmen, 72530 Puebla, Pue.

TELÉFONO: 222-37-46-57, 222-43-44-15, CORREO ELECTRÓNICO: ideas_promocionales_2001@hotmail.com

PÁGINA WEB: http://grupoideaspromocionales.com

viernes, 17 de mayo del 2024

Ficha técnica

Modelo: SB 11

Nombre: DALI

Material: Acero Inoxidable

Medida de producto: 6.8 x 21.5 cm

Área de impresion : 22 x 19 cm

Capacidad : 630 ml.

Métodos de impresión:

Descripción: Termo sublimable con doble pared de acero inoxidable, acabado glitter, tapa de plástico a presión con boquilla deslizable y popote metálico.

Colores: BLANCO
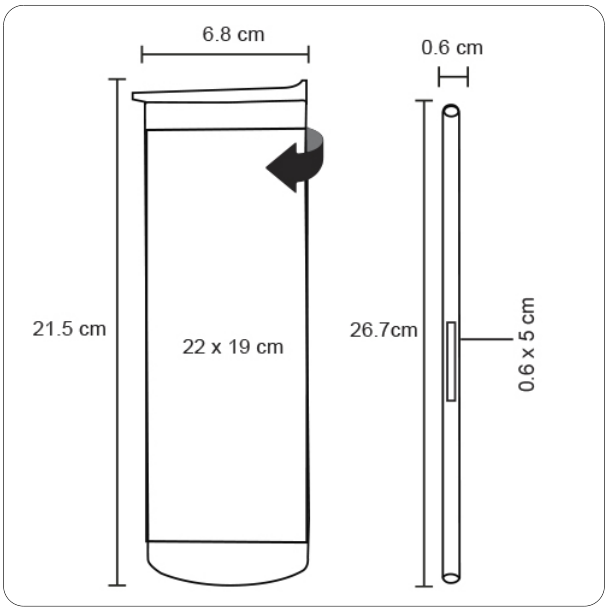
Trazo