María Teresa Reta Ayala

RFC: REAT5607224D0

Av 2 Sur 1501-C El Carmen, 72530 Puebla, Pue.

TELÉFONO: 222-37-46-57, 222-43-44-15, CORREO ELECTRÓNICO: ideas_promocionales_2001@hotmail.com

PÁGINA WEB: http://grupoideaspromocionales.com

jueves, 16 de mayo del 2024

Ficha técnica

Modelo: O 091

Nombre: LUPIN

Material: Poliuretano/Poliéster

Medida de producto: 25 x 32 cm

Área de impresion : 10 x 10 cm

Capacidad : 30 Pág.

Métodos de impresión:

Descripción: Carpeta multiusos con exterior de poliéster, broche y compartimento externo para bolígrafo. Cuenta con block de notas tamaño carta de 30 hojas rayadas, cintas elásticas para sujetar Smartphones y memorias USB u otros accesorios, compartimento con ventana plástica para credenciales, divisiones para tarjetas y bolsa de malla.

Colores: GRIS - NEGRO
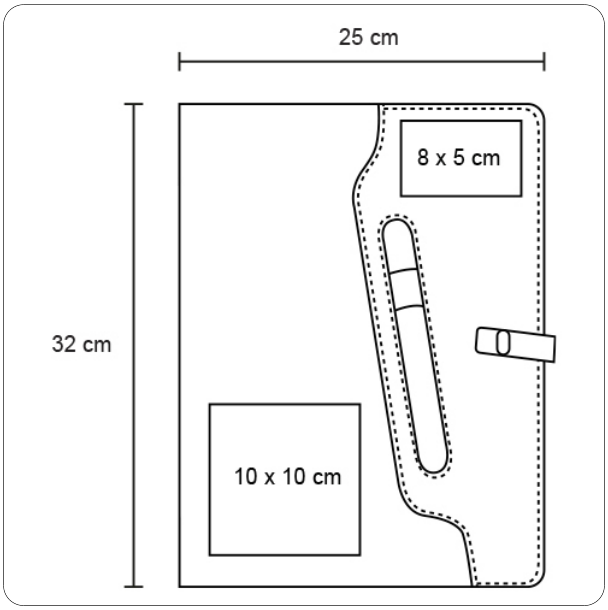
Trazo