María Teresa Reta Ayala

RFC: REAT5607224D0

Av 2 Sur 1501-C El Carmen, 72530 Puebla, Pue.

TELÉFONO: 222-37-46-57, 222-43-44-15, CORREO ELECTRÓNICO: ideas_promocionales_2001@hotmail.com

PÁGINA WEB: http://grupoideaspromocionales.com

lunes, 20 de mayo del 2024

Ficha técnica

Modelo: O 081

Nombre: TOKIO

Material: Poliuretano

Medida de producto: 17.5 x 23 cm

Área de impresion : 6 x 6 cm

Capacidad : 98 Pág.

Métodos de impresión:

Descripción: Carpeta de poliuretano con broche magnético y placa metálica, con porta papeles en la pasta, en el interior cuenta con porta tarjetas, 98 hojas rayadas y arillo metálico.

Colores: GRIS - NEGRO
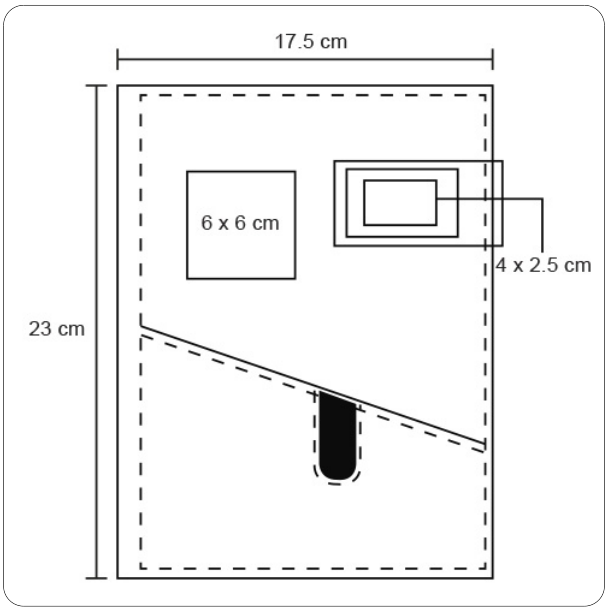
Trazo