María Teresa Reta Ayala

RFC: REAT5607224D0

Av 2 Sur 1501-C El Carmen, 72530 Puebla, Pue.

TELÉFONO: 222-37-46-57, 222-43-44-15, CORREO ELECTRÓNICO: ideas_promocionales_2001@hotmail.com

PÁGINA WEB: http://grupoideaspromocionales.com

miércoles, 15 de mayo del 2024

Ficha técnica

Modelo: MK 044

Nombre: VIDRE

Material: Metal/Acrílico

Medida de producto: 3 x 7 cm

Área de impresion : 2 x 2 cm

Métodos de impresión:

Descripción: Llavero con diseño en forma de octágono y luz blanca. Incluye 3 baterías AG1.

Colores: TRANSPARENTE
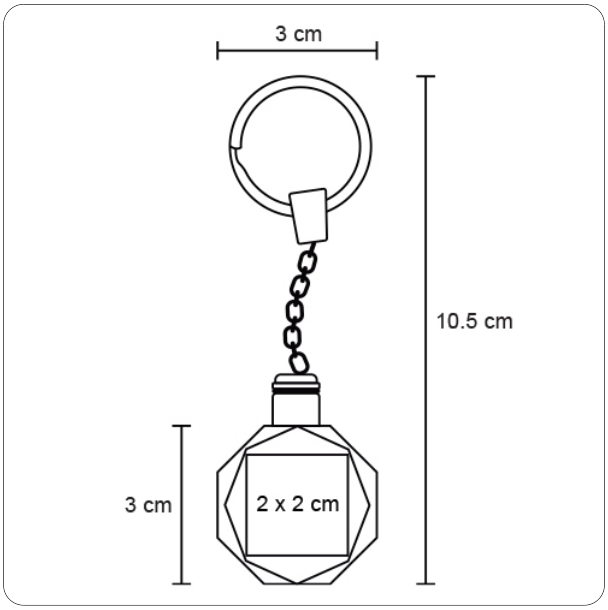
Trazo