María Teresa Reta Ayala

RFC: REAT5607224D0

Av 2 Sur 1501-C El Carmen, 72530 Puebla, Pue.

TELÉFONO: 222-37-46-57, 222-43-44-15, CORREO ELECTRÓNICO: ideas_promocionales_2001@hotmail.com

PÁGINA WEB: http://grupoideaspromocionales.com

viernes, 17 de mayo del 2024

Ficha técnica

Modelo: LON 002

Nombre: VITAE

Material: Poliéster

Medida de producto: 23 x 13 cm

Área de impresion : 15 x 7 cm

Métodos de impresión:

Descripción: Lonchera con interior térmico y asa.

Colores: AZUL - NARANJA - NEGRO - ROJO - VERDE
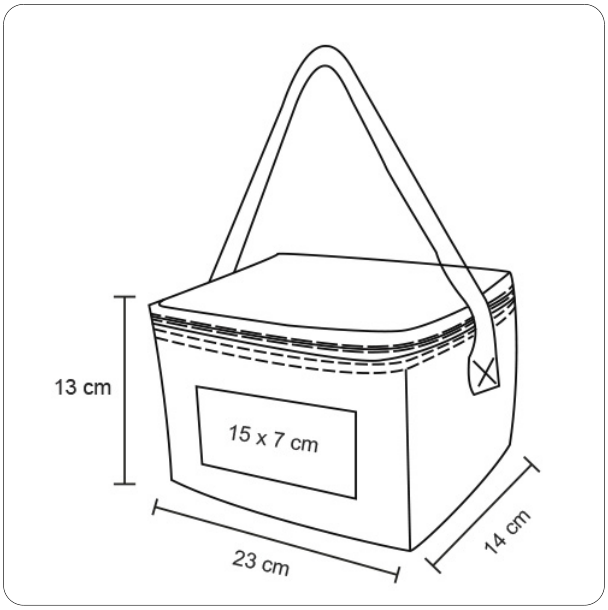
Trazo