María Teresa Reta Ayala

RFC: REAT5607224D0

Av 2 Sur 1501-C El Carmen, 72530 Puebla, Pue.

TELÉFONO: 222-37-46-57, 222-43-44-15, CORREO ELECTRÓNICO: ideas_promocionales_2001@hotmail.com

PÁGINA WEB: http://grupoideaspromocionales.com

viernes, 17 de mayo del 2024

Ficha técnica

Modelo: LE 028

Nombre: BOX

Material: Cartón

Medida de producto: 12.5 x 7 cm

Área de impresion : 6 x 6 cm

Capacidad : 150 notas.

Métodos de impresión:

Descripción: Set ecológico rectangular de cartón con profundidad de 9 cm, contiene compartimento para plumas, porta notas con 150 notas blancas y cajón de clips (50 clips).

Colores: CARTON
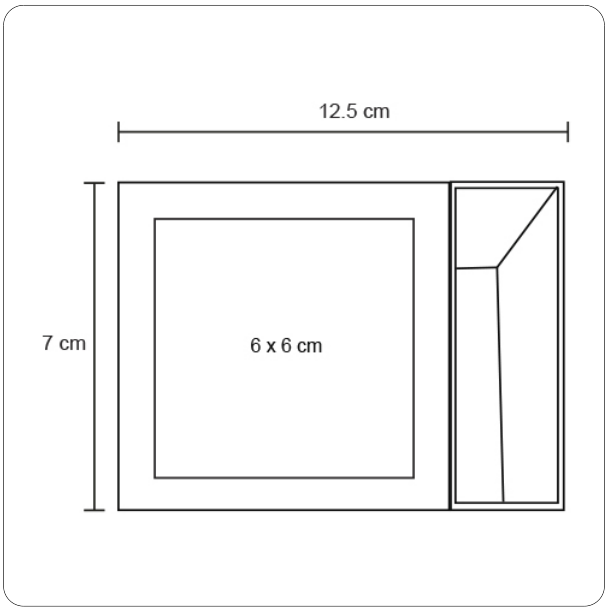
Trazo