María Teresa Reta Ayala

RFC: REAT5607224D0

Av 2 Sur 1501-C El Carmen, 72530 Puebla, Pue.

TELÉFONO: 222-37-46-57, 222-43-44-15, CORREO ELECTRÓNICO: ideas_promocionales_2001@hotmail.com

PÁGINA WEB: http://grupoideaspromocionales.com

viernes, 17 de mayo del 2024

Ficha técnica

Modelo: LE 021

Nombre: VIENA

Material: Cartón

Medida de producto: 8.5 x 8.5 cm

Área de impresion : 5 x 5 cm

Capacidad : 400 notas.

Métodos de impresión:

Descripción: Estuche ecológico en forma de cubo. Contiene porta plumas, block de hojas cuadradas, block de notas amarillas y 5 tiras de banderas adhesivas de colores.

Colores: CARTON
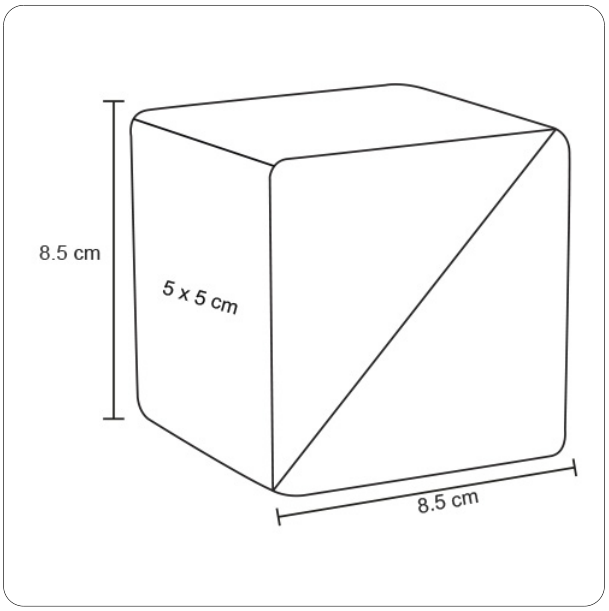
Trazo