María Teresa Reta Ayala

RFC: REAT5607224D0

Av 2 Sur 1501-C El Carmen, 72530 Puebla, Pue.

TELÉFONO: 222-37-46-57, 222-43-44-15, CORREO ELECTRÓNICO: ideas_promocionales_2001@hotmail.com

PÁGINA WEB: http://grupoideaspromocionales.com

jueves, 16 de mayo del 2024

Ficha técnica

Modelo: LE 018

Nombre: WAL

Material: Cartón

Medida de producto: 9.5 x 10 cm

Área de impresion : 4.5 x 3.5 cm

Capacidad : 130 Hojas.

Métodos de impresión:

Descripción: Estuche ecológico rígido en forma de cubo. Contiene block de notas, banderas adhesivas de colores y porta plumas.

Colores: CARTON
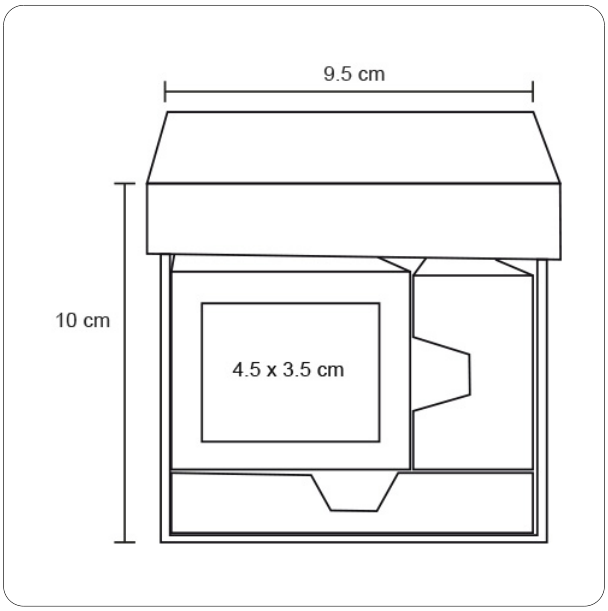
Trazo