# María Teresa Reta Ayala

**RFC: REAT5607224D0**

**Av 2 Sur 1501-C El Carmen, 72530 Puebla, Pue.**

**TELÉFONO: 222-37-46-57, 222-43-44-15, CORREO ELECTRÓNICO: ideas_promocionales_2001@hotmail.com**

**PÁGINA WEB: http://grupoideaspromocionales.com**


**viernes, 17 de mayo del 2024**

## Ficha técnica

**Modelo:** LE 003

**Nombre:** FORUM

**Material:** Cartón

**Medida de producto:** 7.8 x 10.5 cm

**Área de impresion :** 3 x 4.5 cm

**Capacidad :** 80 Hojas.

**Métodos de impresión:**

**Descripción:** Mini libreta de papel reciclado con notas adhesivas y mini bolígrafo, con 80 hojas blancas punteadas.

**Colores:** CARTON
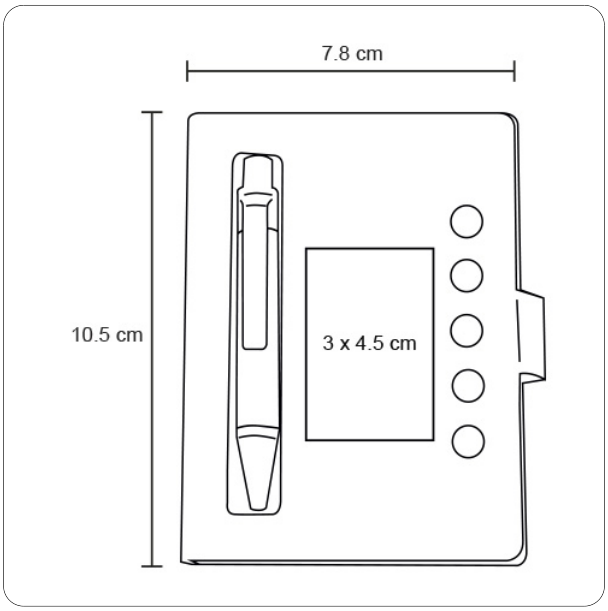
**Trazo**