María Teresa Reta Ayala

RFC: REAT5607224D0

Av 2 Sur 1501-C El Carmen, 72530 Puebla, Pue.

TELÉFONO: 222-37-46-57, 222-43-44-15, CORREO ELECTRÓNICO: ideas_promocionales_2001@hotmail.com

PÁGINA WEB: http://grupoideaspromocionales.com

domingo, 12 de mayo del 2024

Ficha técnica

Modelo: HR 043

Nombre: HELIOS

Material: Plástico

Medida de producto: 8.7 x 18 cm

Área de impresion : 3 x 2.5 cm

Métodos de impresión:

Descripción: Lámpara con luz led, doble asa y encendido automático. Incluye 3 baterías AA.

Colores: GRIS
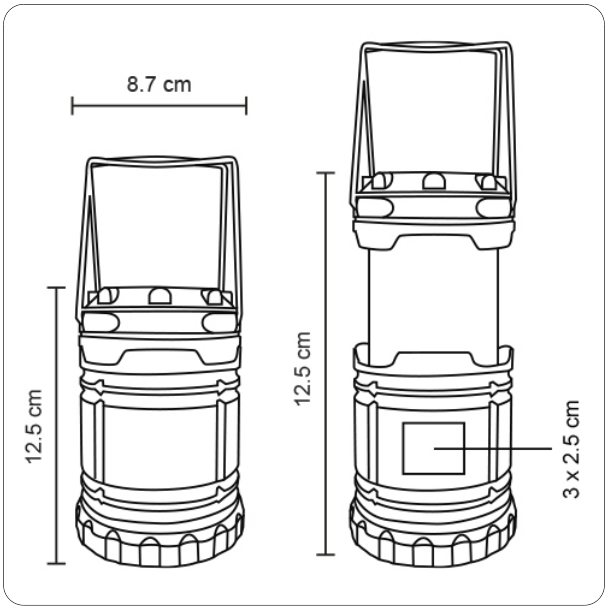
Trazo