María Teresa Reta Ayala

RFC: REAT5607224D0

Av 2 Sur 1501-C El Carmen, 72530 Puebla, Pue.

TELÉFONO: 222-37-46-57, 222-43-44-15, CORREO ELECTRÓNICO: ideas_promocionales_2001@hotmail.com

PÁGINA WEB: http://grupoideaspromocionales.com

jueves, 16 de mayo del 2024

Ficha técnica

Modelo: HR 02

Nombre: CONQUER

Material: Metal/Plástico

Medida de producto: 16 x 16 cm

Área de impresion : 3 x 3 cm

Métodos de impresión:

Descripción: Set de herramientas en forma de neumático. Contiene: 2 pinzas, 6 desarmadores, 1 destornillador, 4 dados y 10 puntas.

Colores: NEGRO
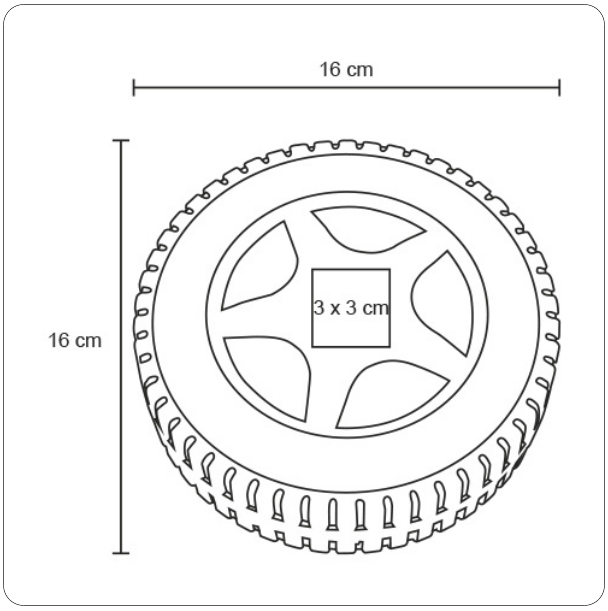
Trazo