María Teresa Reta Ayala

RFC: REAT5607224D0

Av 2 Sur 1501-C El Carmen, 72530 Puebla, Pue.

TELÉFONO: 222-37-46-57, 222-43-44-15, CORREO ELECTRÓNICO: ideas_promocionales_2001@hotmail.com

PÁGINA WEB: http://grupoideaspromocionales.com

lunes, 20 de mayo del 2024

Ficha técnica

Modelo: HO 099

Nombre: CHEESE

Material: Bambú / Acero inoxidable

Medida de producto: 30 x 25 cm

Área de impresion : 8 x 8 cm

Métodos de impresión:

Descripción: Tabla de quesos que incluye mini plato de cerámica doble, 1 cuchillo de avión estrecho, un cuchillo y un tenedor.

Colores: BAMBU
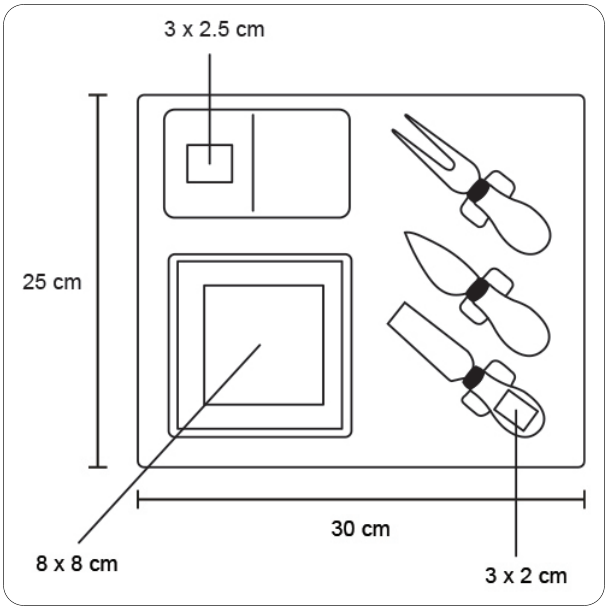
Trazo