María Teresa Reta Ayala

RFC: REAT5607224D0

Av 2 Sur 1501-C El Carmen, 72530 Puebla, Pue.

TELÉFONO: 222-37-46-57, 222-43-44-15, CORREO ELECTRÓNICO: ideas_promocionales_2001@hotmail.com

PÁGINA WEB: http://grupoideaspromocionales.com

lunes, 20 de mayo del 2024

Ficha técnica

Modelo: HO 080

Nombre: DIP

Material: Bambú

Medida de producto: 25 x 0 cm

Área de impresion : 8 x 6 cm

Métodos de impresión:

Descripción: Botanero de bambú con 5 espacios.

Colores: BAMBU
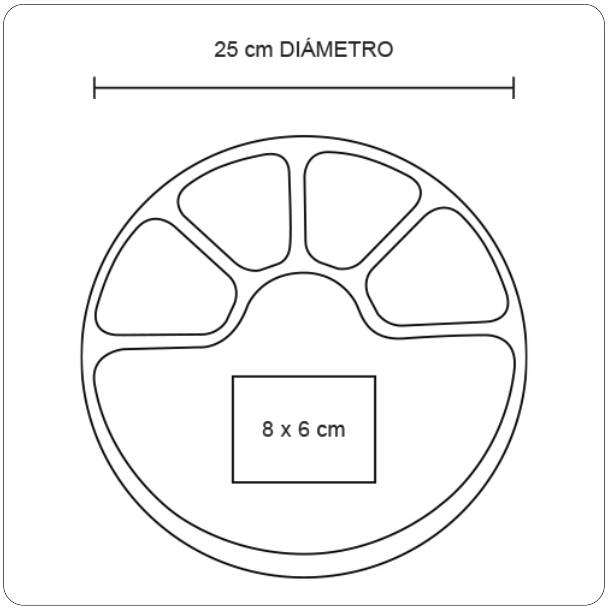
Trazo