María Teresa Reta Ayala

RFC: REAT5607224D0

Av 2 Sur 1501-C El Carmen, 72530 Puebla, Pue.

TELÉFONO: 222-37-46-57, 222-43-44-15, CORREO ELECTRÓNICO: ideas_promocionales_2001@hotmail.com

PÁGINA WEB: http://grupoideaspromocionales.com

martes, 21 de mayo del 2024

Ficha técnica

Modelo: HO 070

Nombre: VAPE

Material: Plástico

Medida de producto: 7.5 x 10 cm

Área de impresion : 5 x 3 cm

Capacidad : 220 ml.

Métodos de impresión:

Descripción: Humidifcador con luz intercambiable (blanca, amarilla y azul). Incluye cable de carga DC5V. Tiempo de funcionamiento de 5 a 10 hrs.

Colores: BLANCO
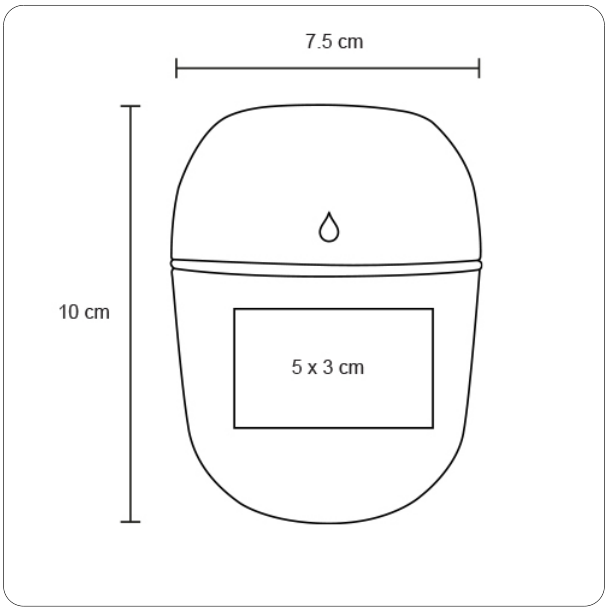
Trazo