María Teresa Reta Ayala

RFC: REAT5607224D0

Av 2 Sur 1501-C El Carmen, 72530 Puebla, Pue.

TELÉFONO: 222-37-46-57, 222-43-44-15, CORREO ELECTRÓNICO: ideas_promocionales_2001@hotmail.com

PÁGINA WEB: http://grupoideaspromocionales.com

lunes, 20 de mayo del 2024

Ficha técnica

Modelo: HO 068

Nombre: CHEDDAR

Material: Bambú / Acero inoxidable

Medida de producto: 20.4 x 19 cm

Área de impresion : 13 x 13 cm

Métodos de impresión:

Descripción: Tabla de quesos con estuche de madera. Incluye 4 piezas: 1 mini cuchillo de pala, 1 mini tenedor, un cuchillo de avión estrecho y un cuchillo.

Colores: BAMBU
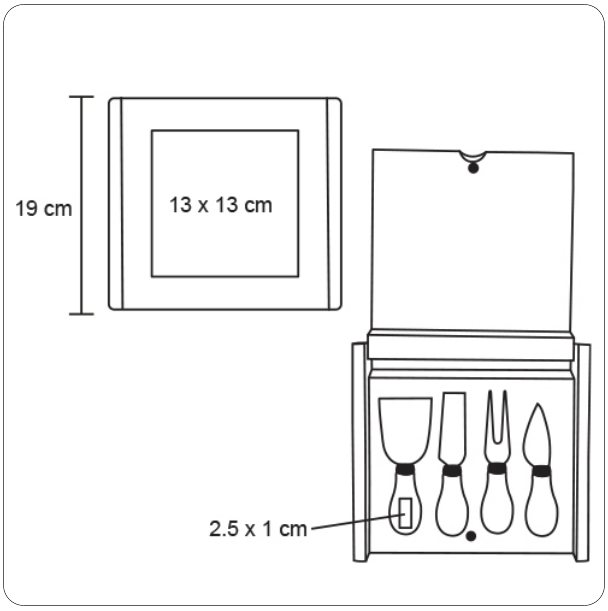
Trazo