María Teresa Reta Ayala

RFC: REAT5607224D0

Av 2 Sur 1501-C El Carmen, 72530 Puebla, Pue.

TELÉFONO: 222-37-46-57, 222-43-44-15, CORREO ELECTRÓNICO: ideas_promocionales_2001@hotmail.com

PÁGINA WEB: http://grupoideaspromocionales.com

martes, 14 de mayo del 2024

Ficha técnica

Modelo: HO 063

Nombre: COWBOY

Material: Poliéster/Acero Inoxidable

Medida de producto: 49.5 x 13.5 cm

Área de impresion : 30 x 7 cm

Métodos de impresión:

Descripción: Estuche portátil con utensilios para BBQ. Incluye 3 utensilios: pinzas para carne, tenedor y volteador.

Colores: NEGRO
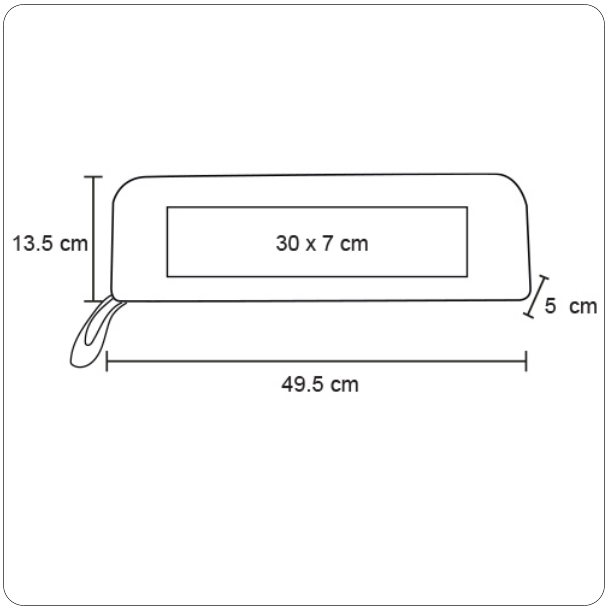
Trazo