María Teresa Reta Ayala

RFC: REAT5607224D0

Av 2 Sur 1501-C El Carmen, 72530 Puebla, Pue.

TELÉFONO: 222-37-46-57, 222-43-44-15, CORREO ELECTRÓNICO: ideas_promocionales_2001@hotmail.com

PÁGINA WEB: http://grupoideaspromocionales.com

viernes, 10 de mayo del 2024

Ficha técnica

Modelo: HO 062

Nombre: ENTRECOT

Material: Poliéster/Acero Inox/Madera

Medida de producto: 38.5 x 15 cm

Área de impresion : 20 x 4 cm

Métodos de impresión:

Descripción: Set de BBQ en estuche de poliéster y sujetadores de madera. Incluye 4 utensilios: pinzas, tenedor, cuchillo y volteador.

Colores: NEGRO
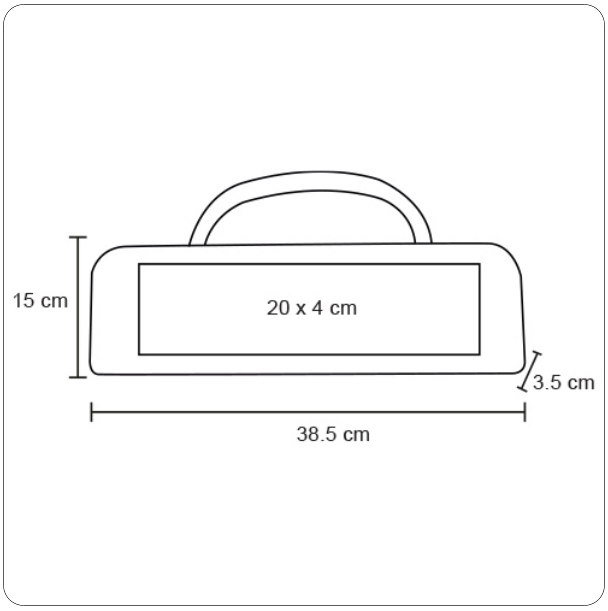
Trazo