María Teresa Reta Ayala

RFC: REAT5607224D0

Av 2 Sur 1501-C El Carmen, 72530 Puebla, Pue.

TELÉFONO: 222-37-46-57, 222-43-44-15, CORREO ELECTRÓNICO: ideas_promocionales_2001@hotmail.com

PÁGINA WEB: http://grupoideaspromocionales.com

domingo, 19 de mayo del 2024

Ficha técnica

Modelo: HO 035

Nombre: CHANDON

Material: Acero Inoxidable

Medida de producto: 22.5 x 18 cm

Área de impresion : 6 x 6 cm

Capacidad : 5 lt.

Métodos de impresión:

Descripción: Hielera de acero inoxidable en forma de cubeta con asas y destapador.

Colores: PLATA
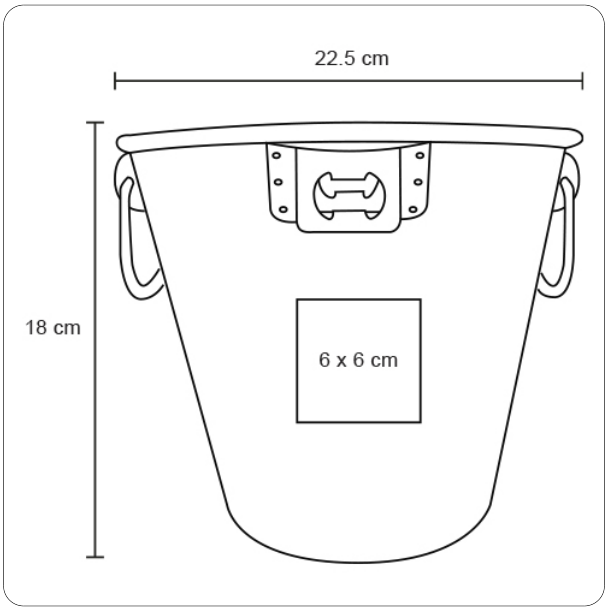
Trazo