María Teresa Reta Ayala

RFC: REAT5607224D0

Av 2 Sur 1501-C El Carmen, 72530 Puebla, Pue.

TELÉFONO: 222-37-46-57, 222-43-44-15, CORREO ELECTRÓNICO: ideas_promocionales_2001@hotmail.com

PÁGINA WEB: http://grupoideaspromocionales.com

sábado, 11 de mayo del 2024

Ficha técnica

Modelo: HO 012

Nombre: BONET

Material: Poliéster/Acero Inoxidable

Medida de producto: 38 x 11.5 cm

Área de impresion : 9 X 5 cm

Métodos de impresión:

Descripción: Set de BBQ en estuche de poliéster. Incluye 8 utensilios: pinzas, tenedor asador, 4 espadas para brochetas, brocha y volteador.

Colores: NEGRO
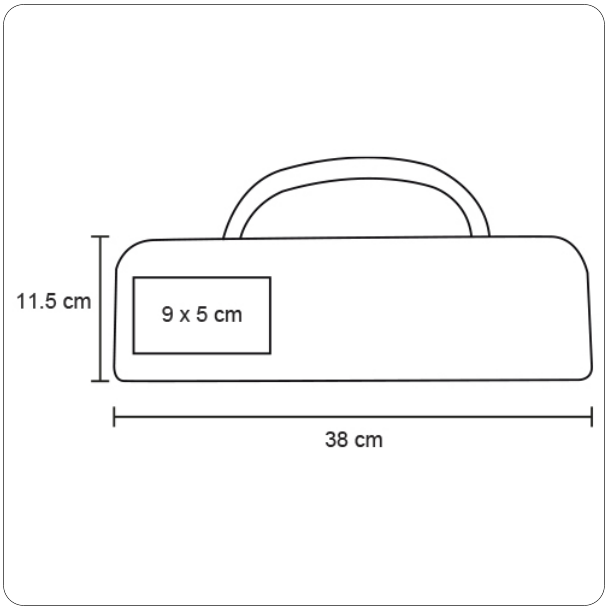
Trazo