María Teresa Reta Ayala

RFC: REAT5607224D0

Av 2 Sur 1501-C El Carmen, 72530 Puebla, Pue.

TELÉFONO: 222-37-46-57, 222-43-44-15, CORREO ELECTRÓNICO: ideas_promocionales_2001@hotmail.com

PÁGINA WEB: http://grupoideaspromocionales.com

lunes, 20 de mayo del 2024

Ficha técnica

Modelo: CP 051

Nombre: OSLER

Material: Plástico

Medida de producto: 6.7 x 0 cm

Área de impresion : 3 cm Diámetro

Métodos de impresión:

Descripción: Pastillero de plástico con 4 compartimentos, 2 broches, tapa traslúcida y parte superior giratoria.

Colores: BLANCO
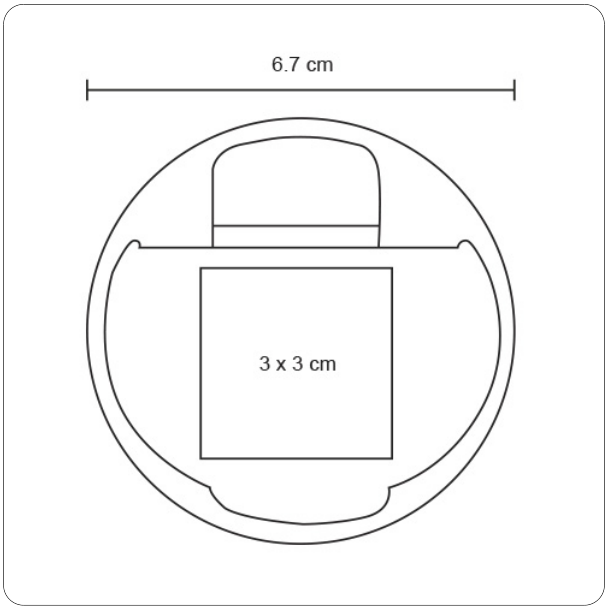
Trazo