María Teresa Reta Ayala

RFC: REAT5607224D0

Av 2 Sur 1501-C El Carmen, 72530 Puebla, Pue.

TELÉFONO: 222-37-46-57, 222-43-44-15, CORREO ELECTRÓNICO: ideas_promocionales_2001@hotmail.com

PÁGINA WEB: http://grupoideaspromocionales.com

viernes, 17 de mayo del 2024

Ficha técnica

Modelo: CP 045

Nombre: STEFAN

Material: Poliéster

Medida de producto: 12.4 x 12 cm

Área de impresion : 8 x 8 cm

Métodos de impresión:

Descripción: Set de costura de poliéster con cierre que incluye: 2 ensartadores de hilo, estuche con 10 agujas, 3 botones, 1 seguro, tijeras, 2 alfileres, 12 carretes de hilo de colores, dedal y cinta métrica.

Colores: UNICO
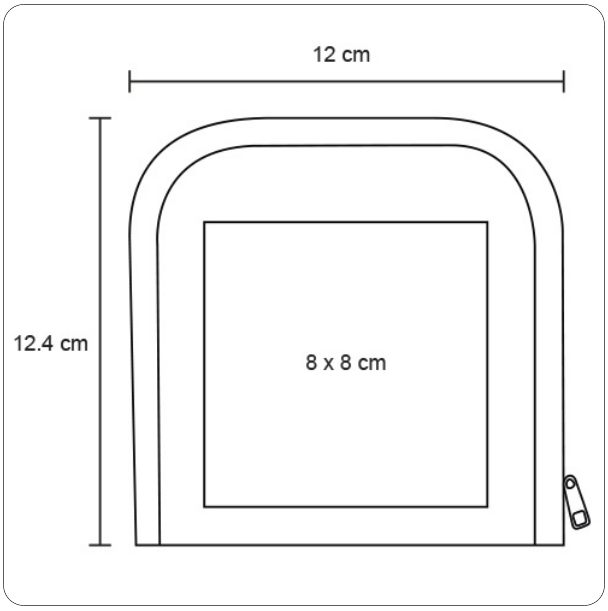
Trazo