María Teresa Reta Ayala

RFC: REAT5607224D0

Av 2 Sur 1501-C El Carmen, 72530 Puebla, Pue.

TELÉFONO: 222-37-46-57, 222-43-44-15, CORREO ELECTRÓNICO: ideas_promocionales_2001@hotmail.com

PÁGINA WEB: http://grupoideaspromocionales.com

lunes, 20 de mayo del 2024

Ficha técnica

Modelo: CP 036

Nombre: UMECTUS

Material: Plástico

Medida de producto: 10 x 10 cm

Área de impresion : 4 x 2 cm

Capacidad : 130 ml.

Métodos de impresión:

Descripción: Humidificador de plástico con encendido touch, luz que cambia de color y apariencia de madera, con silicón en la parte inferior para sostenerse a cualquier superficie plana. Incluye cable de carga.

Colores: MADERA
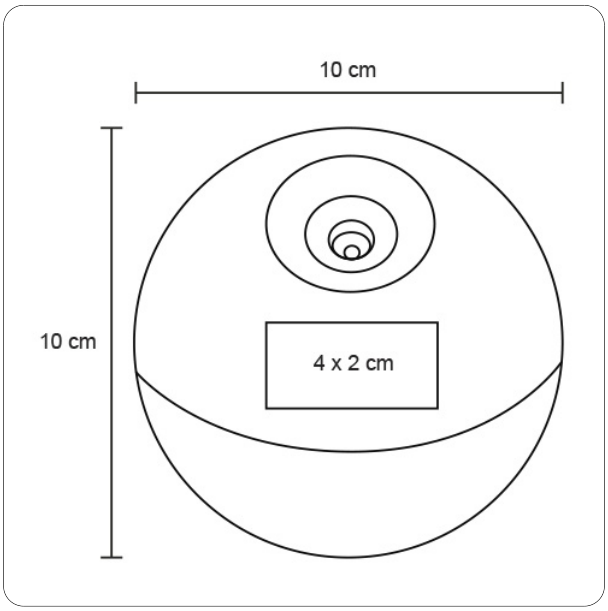
Trazo