María Teresa Reta Ayala

RFC: REAT5607224D0

Av 2 Sur 1501-C El Carmen, 72530 Puebla, Pue.

TELÉFONO: 222-37-46-57, 222-43-44-15, CORREO ELECTRÓNICO: ideas_promocionales_2001@hotmail.com

PÁGINA WEB: http://grupoideaspromocionales.com

viernes, 17 de mayo del 2024

Ficha técnica

Modelo: CP 035

Nombre: AURA

Material: Plástico

Medida de producto: 3.5 x 10 cm

Área de impresion : 3 x 4 cm

Capacidad : 30 ml.

Métodos de impresión:

Descripción: Humidificador portátil de plástico traslúcido y botón de encendido, con luz interna. Incluye cable de carga. (no incluye líquido).

Colores: BLANCO
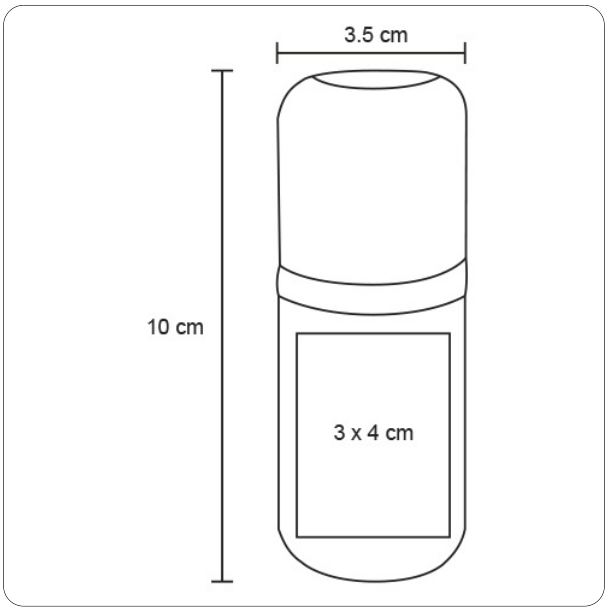
Trazo