María Teresa Reta Ayala

RFC: REAT5607224D0

Av 2 Sur 1501-C El Carmen, 72530 Puebla, Pue.

TELÉFONO: 222-37-46-57, 222-43-44-15, CORREO ELECTRÓNICO: ideas_promocionales_2001@hotmail.com

PÁGINA WEB: http://grupoideaspromocionales.com

miércoles, 15 de mayo del 2024

Ficha técnica

Modelo: CP 032

Nombre: PRAGA

Material: Poliéster

Medida de producto: 21 x 15 cm

Área de impresion : 9 x 3 cm

Métodos de impresión:

Descripción: Cosmetiquera de poliéster en forma rectangular con dos compartimientos y asa.

Colores: GRIS - MORADO - ROSA
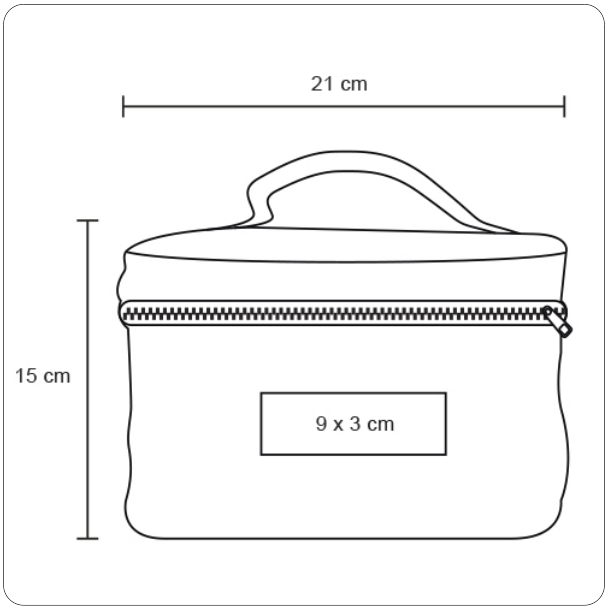
Trazo