María Teresa Reta Ayala

RFC: REAT5607224D0

Av 2 Sur 1501-C El Carmen, 72530 Puebla, Pue.

TELÉFONO: 222-37-46-57, 222-43-44-15, CORREO ELECTRÓNICO: ideas_promocionales_2001@hotmail.com

PÁGINA WEB: http://grupoideaspromocionales.com

sábado, 18 de mayo del 2024

Ficha técnica

Modelo: CP 024

Nombre: BIKI

Material: Plástico

Medida de producto: 5.5 x 10 cm

Área de impresion : 3.5 x 4.5 cm

Métodos de impresión:

Descripción: Set de manicure en estuche de plástico con 4 piezas: tijeras, cortauñas, pinzas para depilar y empujador de cutícula.

Colores: TRANSPARENTE
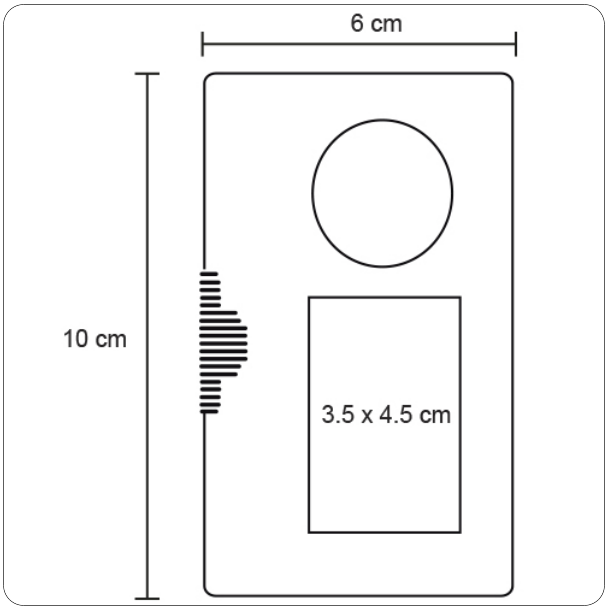
Trazo