María Teresa Reta Ayala

RFC: REAT5607224D0

Av 2 Sur 1501-C El Carmen, 72530 Puebla, Pue.

TELÉFONO: 222-37-46-57, 222-43-44-15, CORREO ELECTRÓNICO: ideas_promocionales_2001@hotmail.com

PÁGINA WEB: http://grupoideaspromocionales.com

viernes, 10 de mayo del 2024

Ficha técnica

Modelo: CP 019

Nombre: KETZI

Material: Plástico

Medida de producto: 5 x 8 cm

Área de impresion : 2.5 x 2.5 cm

Capacidad : 40 ml.

Métodos de impresión:

Descripción: Gel antibacterial en botella de plástico con funda de silicón. Porcentaje de alcohol: 68 %.

Colores: AZUL - BLANCO - NARANJA - ROJO - ROSA - VERDE
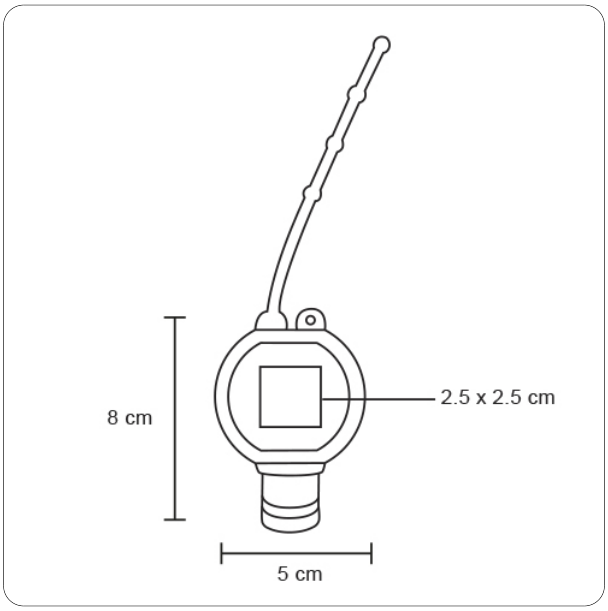
Trazo