María Teresa Reta Ayala

RFC: REAT5607224D0

Av 2 Sur 1501-C El Carmen, 72530 Puebla, Pue.

TELÉFONO: 222-37-46-57, 222-43-44-15, CORREO ELECTRÓNICO: ideas_promocionales_2001@hotmail.com

PÁGINA WEB: http://grupoideaspromocionales.com

lunes, 20 de mayo del 2024

Ficha técnica

Modelo: BL 091

Nombre: KRAFT

Material: Kraft laminado

Medida de producto: 30 x 30 cm

Área de impresion : 23 x 21 cm

Métodos de impresión:

Descripción: Bolsa ecológica de cartón cosida y laminado con asa de algodón. Resistente al agua.

Colores: CARTON
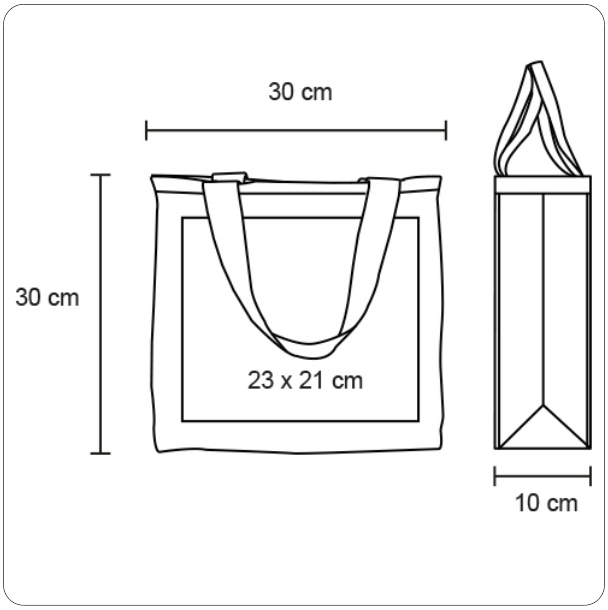
Trazo