María Teresa Reta Ayala

RFC: REAT5607224D0

Av 2 Sur 1501-C El Carmen, 72530 Puebla, Pue.

TELÉFONO: 222-37-46-57, 222-43-44-15, CORREO ELECTRÓNICO: ideas_promocionales_2001@hotmail.com

PÁGINA WEB: http://grupoideaspromocionales.com

domingo, 19 de mayo del 2024

Ficha técnica

Modelo: BL 068P

Nombre: ECO

Material: Non woven

Medida de producto: 39 x 35 cm

Área de impresion : 27 x 21 cm

Métodos de impresión:

Descripción: Bolsa ecológica laminada y cosida de non woven con asa de 22 cm.

Colores: VERDE CLARO
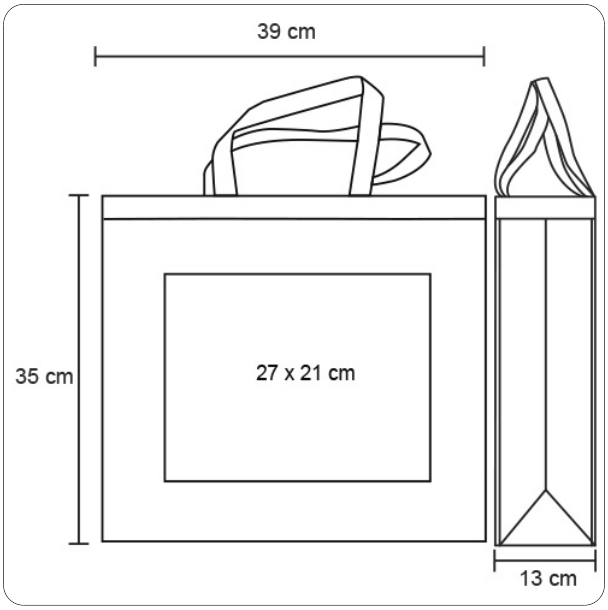
Trazo