María Teresa Reta Ayala

RFC: REAT5607224D0

Av 2 Sur 1501-C El Carmen, 72530 Puebla, Pue.

TELÉFONO: 222-37-46-57, 222-43-44-15, CORREO ELECTRÓNICO: ideas_promocionales_2001@hotmail.com

PÁGINA WEB: http://grupoideaspromocionales.com

lunes, 20 de mayo del 2024

Ficha técnica

Modelo: BL 060

Nombre: VALLARTA

Material: Algodón Afelpado

Medida de producto: 38.5 x 40 cm

Área de impresion : 21 x 27 cm

Métodos de impresión:

Descripción: Bolsa de playa afelpada cosida con asa.

Colores: UNICO
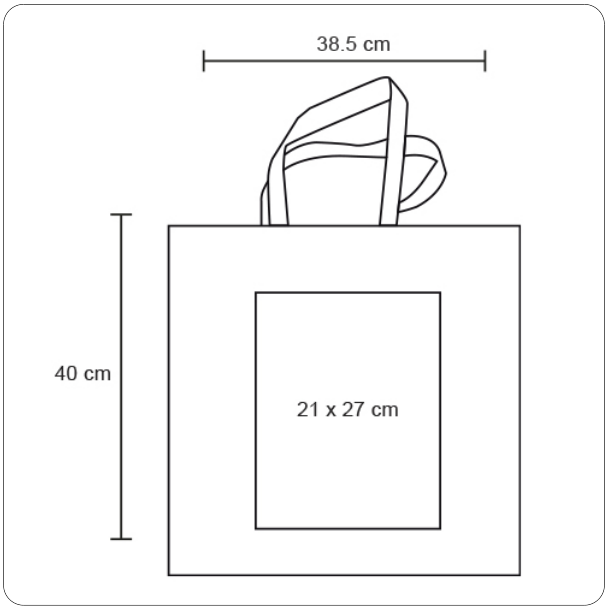
Trazo