María Teresa Reta Ayala

RFC: REAT5607224D0

Av 2 Sur 1501-C El Carmen, 72530 Puebla, Pue.

TELÉFONO: 222-37-46-57, 222-43-44-15, CORREO ELECTRÓNICO: ideas_promocionales_2001@hotmail.com

PÁGINA WEB: http://grupoideaspromocionales.com

martes, 14 de mayo del 2024

Ficha técnica

Modelo: BL 002

Nombre: DUCK

Material: Non Woven

Medida de producto: 33 x 41 cm

Área de impresion : 20 x 25 cm

Métodos de impresión:

Descripción: Morral ecológico cosido con cordón.

Colores: AMARILLO - AZUL - AZUL CLARO - BLANCO - NARANJA - NEGRO - ROJO - ROSA - VERDE
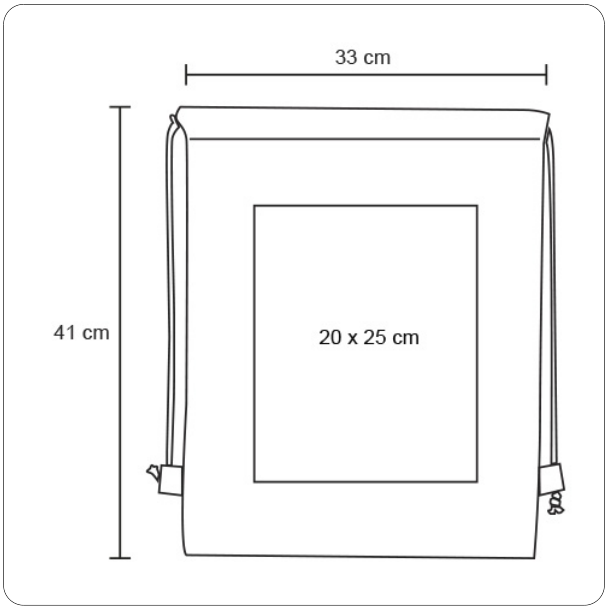
Trazo