María Teresa Reta Ayala

RFC: REAT5607224D0

Av 2 Sur 1501-C El Carmen, 72530 Puebla, Pue.

TELÉFONO: 222-37-46-57, 222-43-44-15, CORREO ELECTRÓNICO: ideas_promocionales_2001@hotmail.com

PÁGINA WEB: http://grupoideaspromocionales.com

jueves, 16 de mayo del 2024

Ficha técnica

Modelo: AG 001

Nombre: MEET

Material: Poliuretano

Medida de producto: 16.5 x 21 cm

Área de impresion : 12 x 16 cm

Capacidad : 116 Hojas.

Métodos de impresión:

Descripción: Agenda diaria con calendario de 2023 a 2026. Dentro de sus apartados contiene: datos personales, teléfonos de emergencia y festividades personales. Incluye bolígrafo.

Colores: GRIS
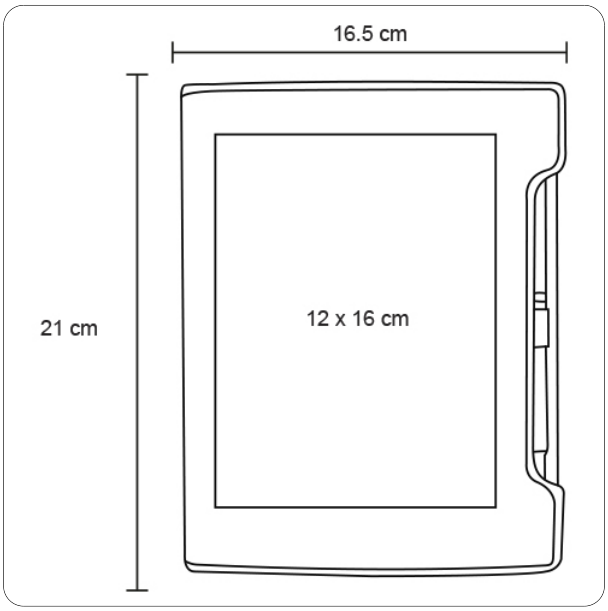
Trazo